INSTANT UPRIGHT

Span 300
Telinejärjestelmän kokoamisohje

MERKINNÄT
SPAN300 Double Width
EN1004 - 3 - 8/12 -
XXCD
SPAN 300 Single Width

Tämä siirrettävän telineen käyttöohje
on laadittu EN 1298 mukaan

VAROITUS

ÄLÄ KOSKAAN SEISO ILMAN KAITEITA OLEVALLA TYÖTASOLLA

TELINEEN SUURIMMAT SALLITUT KUORMAT JA TYÖSKENTELYKORKEUDET

Jokaisen työtason suurin sallittu kuormitus on 360 kg jaettuna tasaisesti työtasolle, riippumatta siitä, onko tasoja asennettu yksi tai kaksi. Vaikka kaksi tasoa asennetaan rinnakkain, ei tämän takia kumulatiivista 360 kg:n tasaisesti jaettua kokonaiskuormaa saa ylittää.

Telinetornin suurin sallittu kokonaiskuorma on 720 kg. Sisäkäytössä työtason suurin sallittu korkeus on 12 m leveälle telineelle ja 8 m kapealle telineelle. Ulkokäytössä suurin sallittu korkeus on 8 m sekä leveälle että kapealle telineelle.

KOKOAMINEN

1. Valmistelut

- Säädä jalkojen säätöruuvit noin 10 cm jalan tyvestä.
- Avaa kaikkien kehikoiden lukitustapit.
- Asenna lukitustappi aina kehän asennuksen jälkeen lukitusreikään ja varmistu, että kehä on lukittu.
- Erottele vaaka- ja vinotuet. Vinotuet ovat hieman pidempiä.
- Avaa tukien lukitukset.

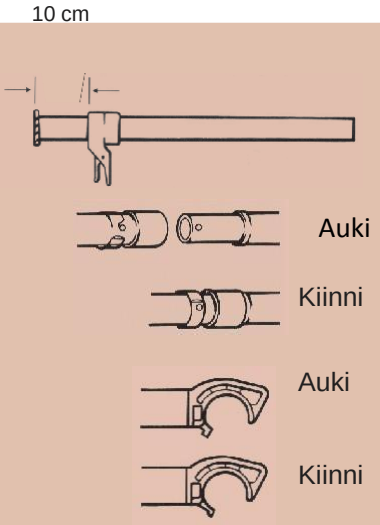

2. Jalusta

Vaihe 1: Kiinnitä pyörä säätöjalkaan.

Vaihe 2: Varmista, että lukitustapit on vapautettu alimmista kehikoista jalan asentamista varten.

Vaihe 3: Asenna pyörä-jalkayhdistelmä päätyyn työntämällä säätöjalka päätyputken sisään. Tähän ei tule käyttää työkaluja.

Vaihe 4: Lukitse pyörät ennen muiden osien pystyttämistä.

Telinepyörän lukitus toimii kuvan osoittamalla tavalla.

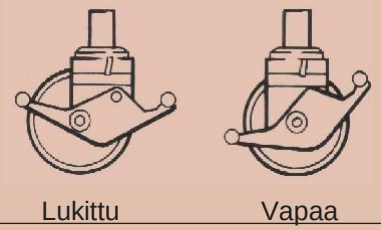

3. Työtason kiinnittäminen (tuulilukitus)

Työtason koukkuun on asennettu tuulilukko. Se lukitaan kuvan osoittamalla tavalla.

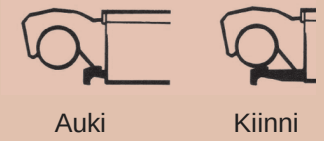

OHJEITA KÄYTTÖÖN

- Suosittelemme, että telineen asennus, siirto ja purku tehdään vähintään kahden henkilön toimesta.
- Tarkasta, että kaikki osat ovat asennuspaikalla ja toimintakuntoisia.
- Varmista, että asennuspaikka on tarkastettu vaaratilanteiden välttämiseksi telineen asennuksen, purkamisen tai siirtämisen aikana, tai telinettä käytettäessä. Erityistä huomiota on kiinnitettävä esteisiin, tuuliolosuhteisiin ja alustan kuntoon, kuten onko se suora vai kalteva. Alustan tulee olla riittävän vahva kantamaan telineen kokonaiskuorman.
- Telinetorniin on aina kiivettävä järjestelmän sisäpuolelta ja käyttämällä tikkaita.
- Säätöjalat on tarkoitettu telineen pystysuoruuden varmistamiseksi, ja ne on lyhennettävä ennen telineen siirtämistä (enintään 150 mm).
- Telineosien nostaminen tullee suorittaa aina telineen tukialueen sisäpuolella. Osien nostaminen voi tapahtua esim. köyden avulla. Varmistu, että osat eivät pääse putoamaan (esim. talvella jos ne ovat jäisiä).
- Telineen siirtäminen tulee suorittaa ainoastaan käsivoimin telineen alustasta käsin.
- Huomioi yläpuoliset esteet telineen siirtämisen aikana (esim. sähkökaapelit)
- Työtasolla ei saa olla henkilöitä tai materiaalia telineen siirtämisen aikana.
- Ota huomioon telineen epävakauteen mahdollisesti vaikuttavat sivuttaisvoimat. Suurin sallittu sivuttaisvoima on 20 kg.
- Mikäli teline tuetaan rakenteeseen, asenna ankkuri jokaiseen päädyn pystyputkeen 4 m korkeusvälein. Varmista, että liittimet sopivat 50 mm halkaisijaltaan olevalle alumiiniputkelle (varo teräsliittimiä, ne voivat vaurioittaa alumiinista telineputkea).
- Älä käytä laatikoita tai portaita lisäkorkeuden saavuttamiseksi. Mikäli lisäkorkeutta tarvitaan, ota yhteys jälleenmyyjääsi ja tiedustele lisäosia.
- Kootun telineen nostaminen tai ripustaminen rakenteeseen on kielletty.
- Viallisia osia tai muiden telinejärjestelmien osia ei saa koskaan käyttää.
- Tukijalat tulee aina kiinnittää määritysten mukaisesti. Käytä osaluettelossa kuvattua tukijalkaa telineen korkeuden mukaisesti.
- Älä käytä telinejärjestelmää, jos tuulen nopeus on yli 8 m/s
- Kun tuulen nopeudeksi on ennustettu yli 10 m/s, kiinnitä teline tukevaan rakenteeseen.
- Kun tuulen nopeudeksi on ennustettu yli 17 m/s, pura teline tai siirrä se suojaan.

Tuulen nopeudet

Boforia	Enintään	Enintään	Enintään	Ohje
4	18	29	8,1	Kohtalainen tuuli - maasta nousee pölyä ja
6	31	50	13,9	Navakka tuuli - sateenvarjoa on vaikea pidellä
8	48	74	20,8	Kova tuuli - ulkona liikkuminen on vaikeaa.

HUOLTO JA KUNNOSSAPITO

- Pidä kaikki telineen osat puhtaina, erityisesti vaaka- ja vinotukien lukot sekä kehysten liitokset. Osien tulee sopia asennettaessa helposti paikoilleen. Voitele kevyellä öljyllä.
- Puhdista lika tai maali säätöjaloista harjaamalla niitä kevyesti. Öljyä jalkojen kiinnikkeet kevyesti.
- ÄLÄ KOSKAAN VASAROI OSIA. ÄLÄ KOSKAAN HEITÄ tai PUDOTA OSIA KOVIA PINTOJA VASTEN.
- Öljyä kevyesti koukkujen jousimekanismit.
- Kuljetusta ja säilytystä varten osien tulisi olla vaakasuorassa.
- Vialliset osat tulee korjata tai vaihtaa. Ohjeita saat jälleenmyyjältäsi.

TELINEIDEN PURKAMINEN JA SIIRTO

Noudata kokoamisohjetta päinvastaisessa järjestyksessä ottaen seuraavat asiat huomioon.

- Poistaaksesi turvakaide-elementit telineen sivulta avaa lukitus ensin vastakkaisesta päädystä kuin missä luukku on.
- Istu telinetasolle ja laita jalat luukusta tukevasti tikkaille, irrota lukitukset ja poista kaide-elementit ja turvakidepääty luukun puoleisesta päästä telinettä.
- Poistaaksesi vastakkaisen turvakaidepäädyn, käännä luukkutaso 180°, työskentele luukun läpi ja poista turvakaidepääty.

Valmistele teline ennen siirtämistä uuteen paikkaan.

- Tuulen nopeus ei saa olla yli 8 m/s.
- Varmista, että säätöjalat ovat lyhennetty (enintään 150 mm). Vapauta pyörien jarrut.
- Nosta tukijalat irti alustasta, mutta vain esteiden ylittämistä varten.
- Varmista, että telinetasoilla ei ole materiaaleja, työkaluja tai henkilöitä.
- Huomioi yläpuoliset esteet, kuten sähkökaapelit.
- Siirrä telinettä käsin alustasta käsin – älä käytä koneita telineen työntämiseen tai vetämiseen. Siirron jälkeen valmistele teline turvallista työskentelyä varten.
- Tarkasta, että kaikki pyörät ja tukijalat ovat tukevasti kiinni alustassa.
- Tarkasta, että teline on pystysuorassa asennossa (vesivaaka) ja säädä säätöjalkoja tarvittaessa.
- Lukitse pyörien jarrut.

3T = Työskentele Turvallisesti Telinetason luukun läpi

Tämä on turvallisin tapa koota teline. Pätevän henkilön suorittamana se on myös turvallisuusmääräysten mukainen.

Kuva 1

Kokoaminen - perusperiaatteet

- Asenna luukku aina tikkaiden yläpuolelle.
- Varmista, että leveässä telineessä luukku aukeaa ulospäin (ei keskelle).
- Kun työtaso on asennettu, kiipeä tasolle hyväksytyllä tavalla, istu telinetasolle ja laita jalat luukusta tukevasti tikkaille.
- Asentaaksesi vastakkaisen päädyn, käännä luukkutaso 180 ja työskentele luukun läpi kuvan 1 osoittamalla tavalla.
- Asenna sivulle tulevat turvakaide-elementit työtason molemmille puolille.
- Kokoamisohjeista näet, miten elementit asennetaan.
- Vain kaiteiden ympäröimällä työtasolla on turvallista seisoa.

Purkaminen

- Aloita purkaminen avaamalla turvakaide-elementtien lukitukset luukusta kauimpana olevista lukoista
- Istu telinetasolle, jalat luukusta tukevasti tikkailla, kuvan 1 osoittamalla tavalla.
- Poistaaksesi vastakkaisen turvakaidepäädyn, käännä luukkutaso 180° ja työskentele turvallisesti luukun läpi
- Älä poista telinen osia ennen kuin olet istunut telientasolle ja jalkasi ovat luukunläpi tukevasti tikkailla.
- ÄLÄ KOSKAAN SEISO ILMAN KAITEITA OLEVALLA TYÖTASOLLA.

TUKIJALAT

Tukijalkoja käytetään varmistamaan telineen seisontavakavuus. Ne tulee asentaa tiukasti kiinni alustaan, mutta ne eivät saa nostaa telineen pyörää tai pyöriä irti alustasta (Telinepyörien tullee kantaa koko telineen kuorma)

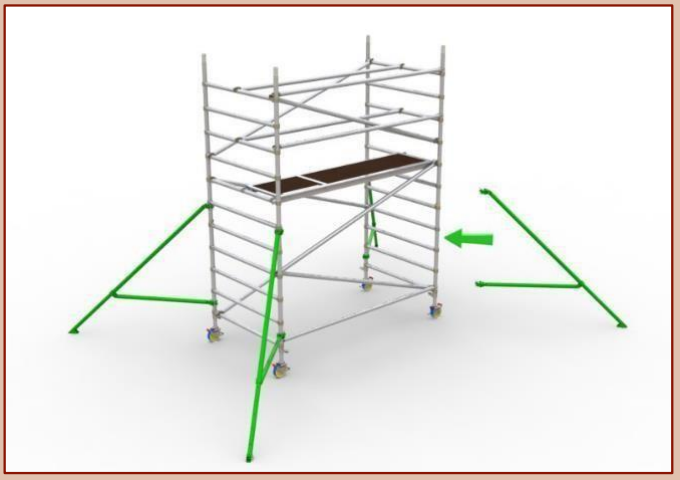

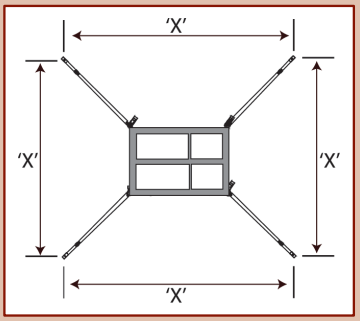

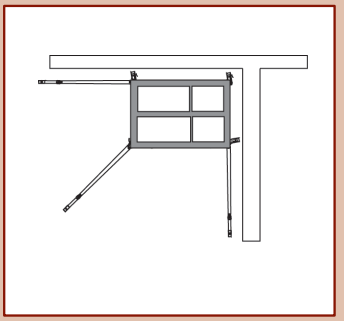

Kuva 2 Kuva 3 Kuva 4

	Kapea teline 2 m	Kapea teline 2,5 m	Kapea teline 3 m
Teleskooppitukijalka	x = 3 730 mm	x = 3 929 mm	x = 4 078 mm
Iso tukijalka	x = 4 440 mm	x = 4 660 mm	x = 4 841 mm
	Leveä teline 2 m	**Leveä teline 2,5 m**	**Leveä teline 3 m**
Teleskooppitukijalka	x = 4 095 mm	x = 4 333 mm	x = 4 523 mm
Iso tukijalka	x = 4 792 mm	x = 5 042 mm	x = 5 252 mm

VARMISTA AINA, ETTÄ TUKIJALKOJEN KOKO JA ASENNUSTAPA OVAT OIKEAT

Kiristä ylempiä kiinnikkeitä kevyesti tikaspäädyn pystyputkeen. Asenna alempi kiinnike alimman puolan yläpuolelle. Varmista, että alatuki on mahdollisimman vaakasuorassa. Aseta tukijalat kuvan 2 mukaisesti, niin että ne ovat suunnilleen yhtä kaukana toisistaan. Säädä tukijalkaa ja siirrä kiinnikkeitä, niin että jalka-anturat ovat tukevasti maassa. Varmista teleskooppijalassa, että lukitustapit ovat paikoillaan. Kun oikea asento on saavutettu, kiristä kiinnikkeet huolellisesti.

Sijoittaaksesi telineen seinää vasten, älä poista tukijalkoja, vaan asenna kaksi lähinnä seinää olevat jalat yhdensuuntaisesti seinän kanssa. (Kuva 3)

Sijoittaaksesi telineen kulmaan, poista sisäkulman tukijalka ja asenna jäljellejäävät kolme tukijalkaa kuvan 4 mukaisesti.

TELINEEN OSAT

Taulukko osista ja määristä

SPAN 300 Leveäteline - pituudet 2,0 m, 2,5 m ja 3,0m											
Työtason korkeus (m)	**2 m**	**3 m**	**4 m**	**5 m**	**6 m**	**7 m**	**8 m**	**9 m**	**10 m**	**11 m**	**12 m**
Oletettu työskentelykorkeus (m)	4	5	6	7	8	9	10	11	12	13	14
Telineen korkeus (m)	3	4	5	6	7	8	9	10	11	12	13
Telineen paino kilogrammoina (pituus 2 m)	106	153	177	203	228	260	284	311	335	361	385
Telineen paino kilogrammoissa (pituus 2,5 m)	119	171	197	229	254	292	318	349	375	407	432
Telineen paino kilogrammoina (pituus 3 m)	130	186	213	248	275	316	343	378	405	440	467
Huomaa: Telineen ja työtason lopullinen korkeus riippuu säätöjalkojen pituussäädöstä (suositus ei yli 150mm)											

Kuvaus	Paino (kg)												
7-puolainen tikaspääty	11,2	*(8,4)*		2	4	4	6	6	8	8	10	10	12	12
Turvakaidekehä päätyyn	4,0			2		2		2		2		2		2
Luukkutaso (2, 2,5, 3 m)	14,0	18,0	20,0	1	2	2	3	3	4	4	5	5	6	6
Kiinteätaso (2, 2,5, 3 m)	14,0	17,0	20,0	1	1	1	1	1	1	1	1	1	1	1
Vaakatuki (2, 2,5, 3 m)	1,7	2,0	2,4	1	1	5	5	9	9	13	13	17	17	21
Vinotuki (2, 2,5, 3 m)	1,8	2,2	2,5	4	6	8	10	12	14	16	18	20	22	24
Teleskooppitukijalka (50430)	5,2				4	4	4	4						
Iso tukijalka (9090)	6,8								4	4	4	4	4	4
Säätöjalka	1,1			4	4	4	4	4	4	4	4	4	4	4
Pyörä/jalustalevy	2,2			4	4	4	4	4	4	4	4	4	4	4
Jalkalistasarja (2, 2,5, 3 m)	8,7	11,5	14,4	1	1	1	1	1	1	1	1	1	1	1
Turvakaide sivulle. (2, 2,5, 3 m)	3,8	4,4	5,2	2	2	2	2	2	2	2	2	2	2	2
Askelmatikas	6,9			1	1	2	2	3	3	4	4	5	5	6

Telineosien kuvaus

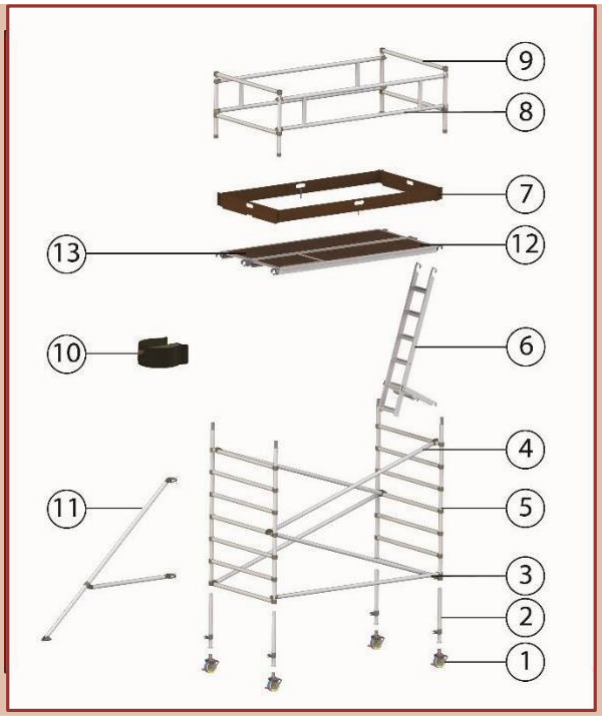

Telineen osat

1. Pyörä
2. Säätöjalka
3. Vaakatuki
4. Vinotuki
5. 7-puolainen tikaspääty
6. Askelmatikas
7. Jalkalista
8. Turvakaide sivulle
9. Turvakaidekehä päätyyn
10. Lukitustappi
11. Tukijalka
12. Luukkutaso
13. Kiinteätaso

LEVEÄTELINE - 6m KOKOONPANO

1

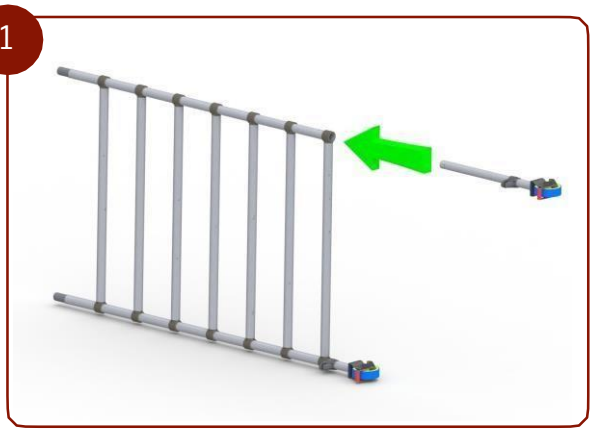

2

3

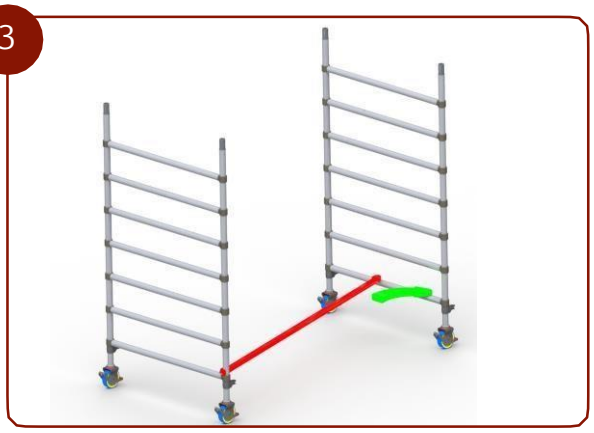

4

5

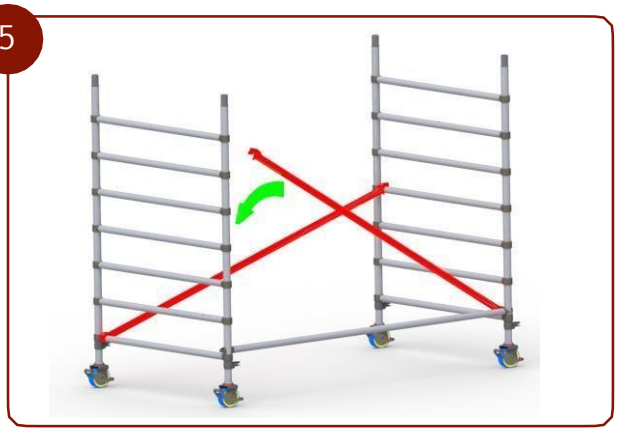

6

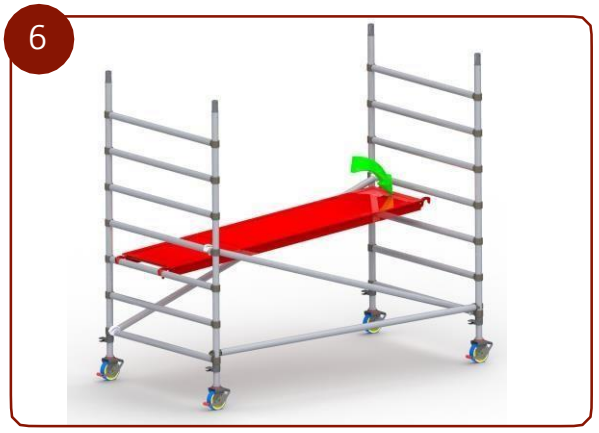

LEVEÄTELINE - 6m KOKOONPANO

7

8

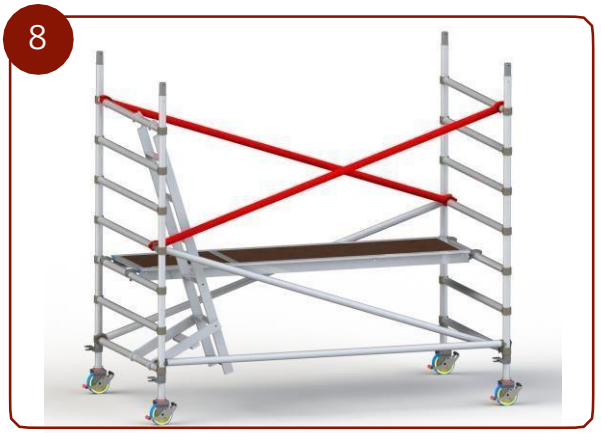

9

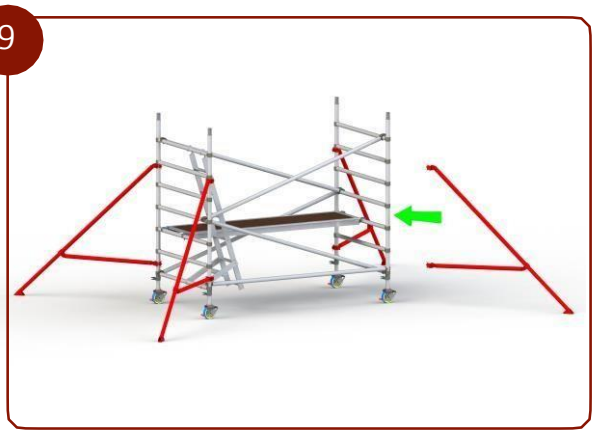

10

11

12

LEVEÄTELINE - 6m KOKOONPANO

13

14

15

16

17

18

HUOM. KÄÄNNÄ LUUKKUTASO 180° JA TYÖSKENTELE LUUKUN LÄPI

LEVEÄTELINE - 6m KOKOONPANO

19

20

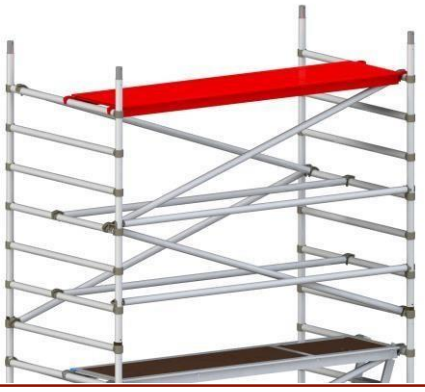

21

22

23

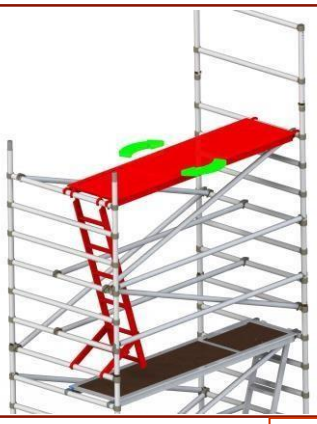

24

HUOM. KÄÄNNÄ LUUKKUTASO 180° JA TYÖSKENTELE LUUKUN LÄPI

LEVEÄTELINE - 6m KOKOONPANO

25

26

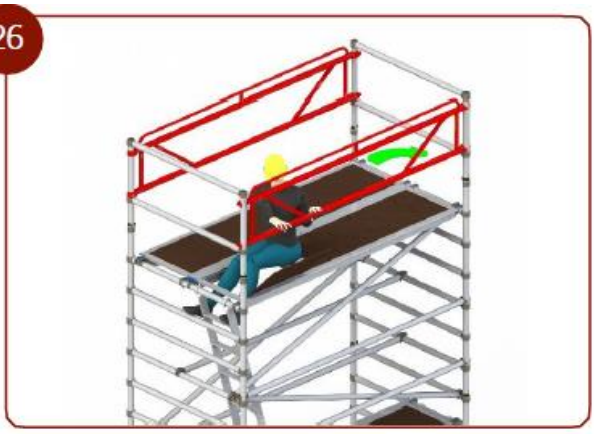

27

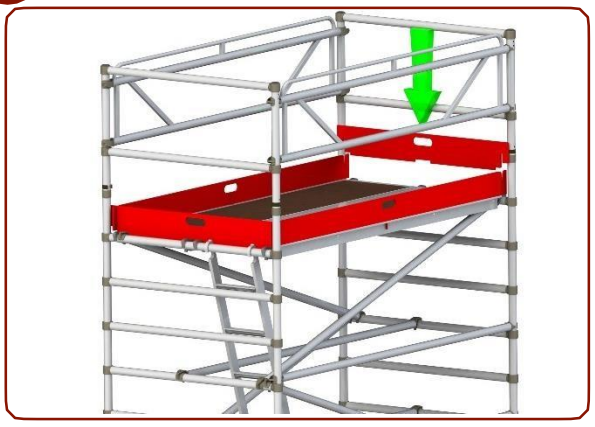

28

LEVEÄTELINE – 5 m KOKOONPANO

1

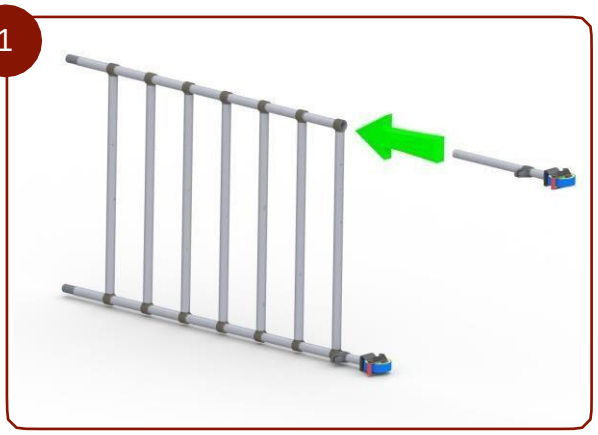

2

3

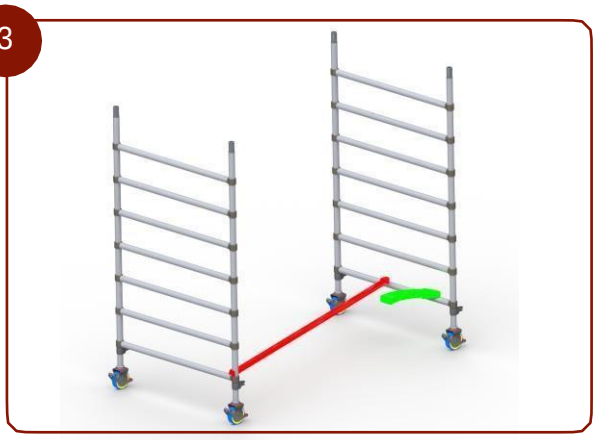

4

5

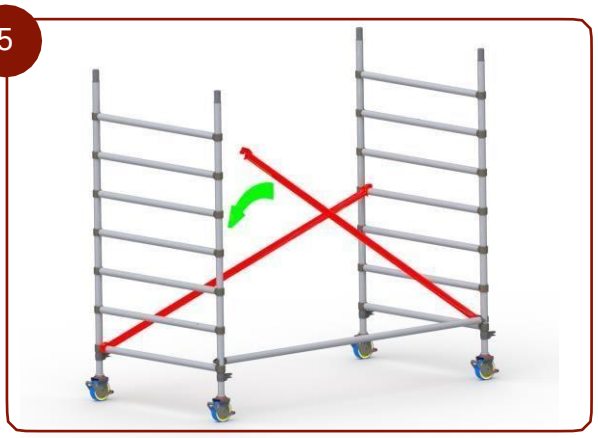

6

LEVEÄTELINE – 5 m KOKOONPANO

7

8

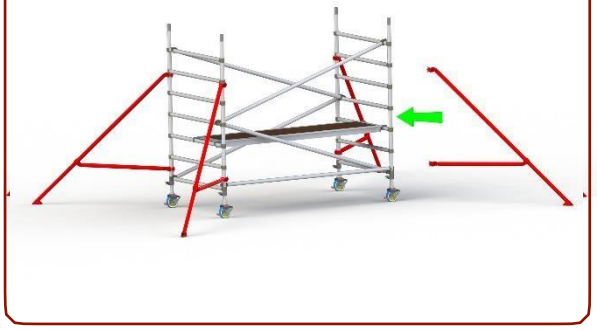

9

10

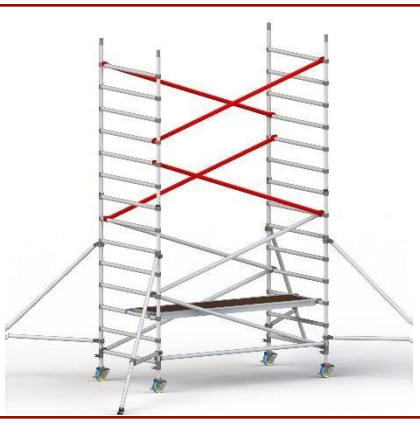

11

LEVEÄTELINE – 5 m KOKOONPANO

12

13

14

15

16

17

LEVEÄTELINE – 5 m KOKOONPANO

18

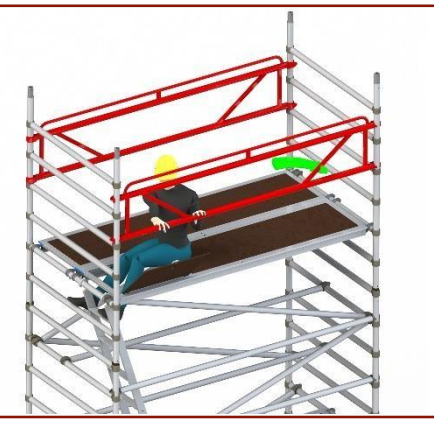

19

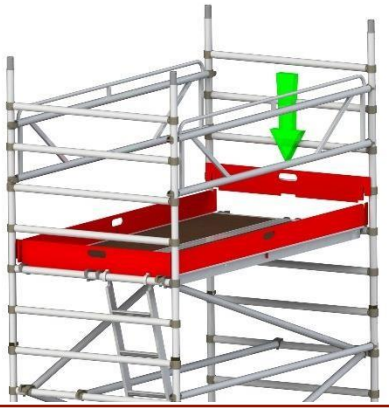

20

TELINEEN OSAT

Taulukko osista ja määristä

Huomaa:

SPAN 300 Kapeateline - pituudet 2 m, 2,5 m ja 3 m									
Työtason korkeus (m)				**2 m**	**3 m**	**4 m**	**5 m**	**6 m**	**7 m**	**8 m**
Oletettu työskentelykorkeus (m)				4	5	6	7	8	9	10
Telineen korkeus (m)				3	4	5	6	7	8	9
Telineen paino kilogrammoissa (pituus 2 m)				75	121	138	162	179	210	227
Telineen paino kilogrammoissa (pituus 2,5 m)				83	134	151	181	199	235	253
Telineen paino kilogrammoissa (pituus 3 m)				89	143	162	195	213	253	271
Telineen ja työtason lopullinen korkeus riippuu säätöjalkojen pituussäädöstä (suositus ei yli 150mm)										
Kuvaus	**Paino (kg)**									
7-puolainen tikaspääty	8,5			2	4	4	6	6	8	8
Turvakaidekehä päätyyn	4,0			2		2		2		2
Luukkutaso (2, 2,5, 3 m)	14,0	18,0	20,0	1	2	2	3	3	4	4
Vaakatuki (2, 2,5, 3 m)	1,7	2,0	2,4	1	3	5	7	9	11	13
Vinotuki (2, 2,5, 3 m)	1,8	2,2	2,5	2	3	4	5	6	7	8
Turvakaide sivulle (2, 2,5, 3 m)	3,8	4,4	5,2	2	2	2	2	2	2	2
Teleskooppitukijalka	5,2				4	4	4	4		
Iso tukijalka	6,8								4	4
Säätöjalka	1,1			4	4	4	4	4	4	4
Pyörä / Jalkalevy	2,2			4	4	4	4	4	4	4
Jalkalistasarja (2, 2,5, 3 m)	1,8	2,2	2,5	1	1	1	1	1	1	1
Askelmatikas	6,9			1	1	2	2	3	3	4

Telineosien kuvaus

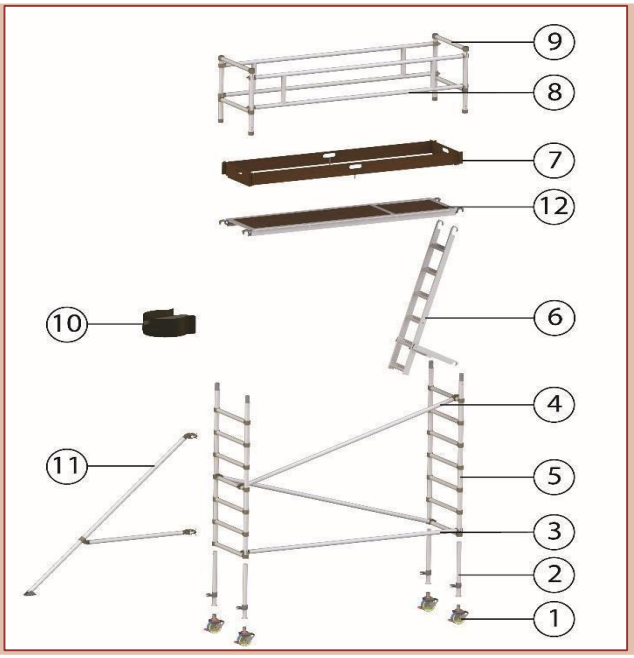

Telineen kokoaminen

1. Pyörä
2. Säätöjalka
3. Vaakatuki
4. Vinotuki
5. 7-puolainen tikaspää
6. Askelmatikas
7. Jalkalista
8. Turvakaide sivulle
9. Turvakaidekehä päätyyn
10. Lukitustappi
11. Tukijalka
12. Luukkutaso

KAPEATELINE - 6 m KOKOONPANO

1

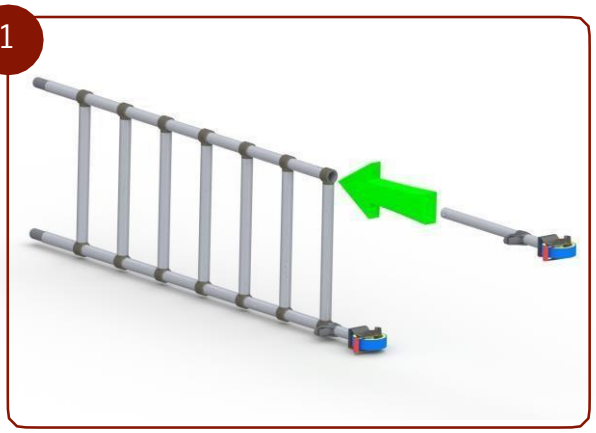

2

3

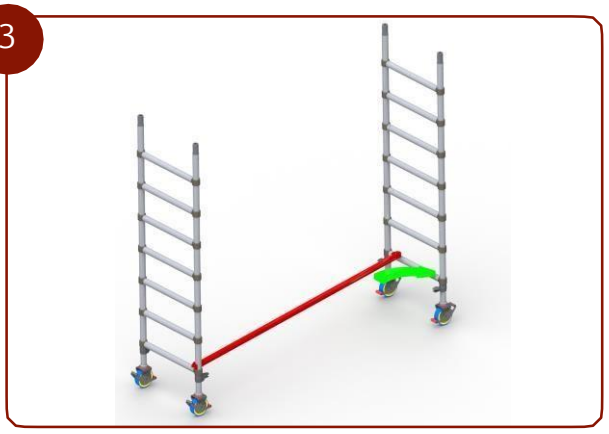

4

5

6

KAPEATELINE - 6 m KOKOONPANO

7

8

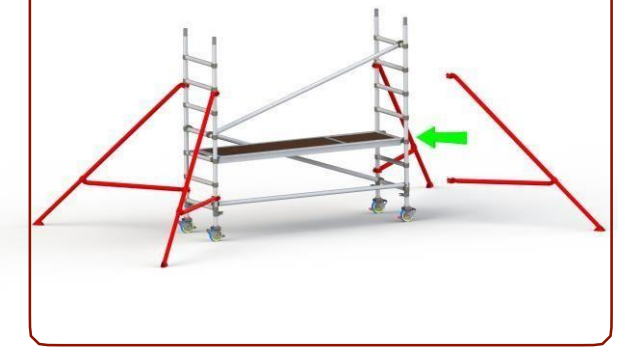

9

10

11

12

KAPEATELINE - 6 m KOKOONPANO

13

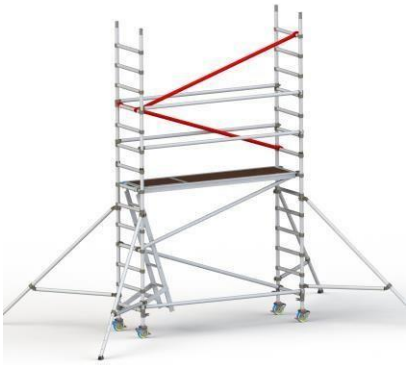

14

15

16

17

18

HUOM. KÄÄNNÄ LUUKKUTASO 180° JA TYÖSKENTELE LUUKUN LÄPI

KAPEATELINE - 6 m KOKOONPANO

19

20

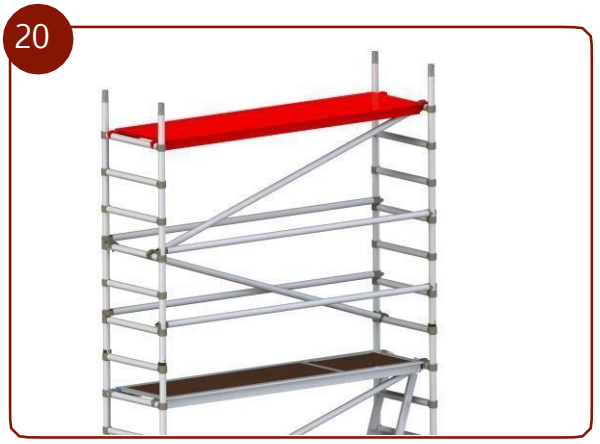

21

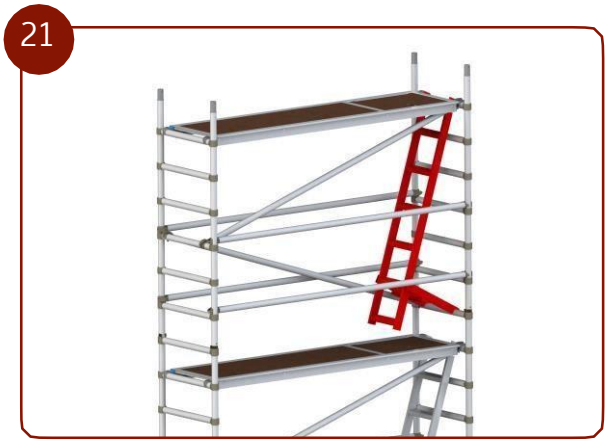

22

23

24

HUOM. KÄÄNNÄ LUUKKUTASO 180° JA TYÖSKENTELE LUUKUN LÄPI

KAPEATELINE - 6 m KOKOONPANO

25

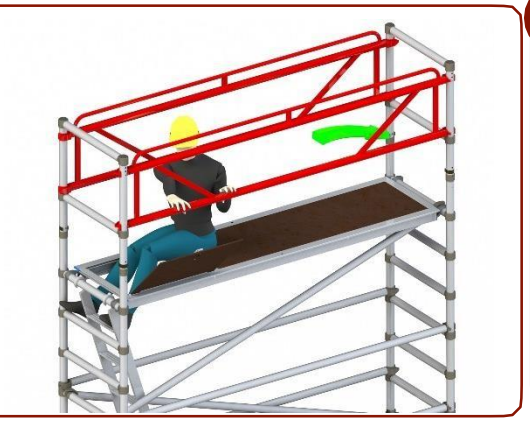

26

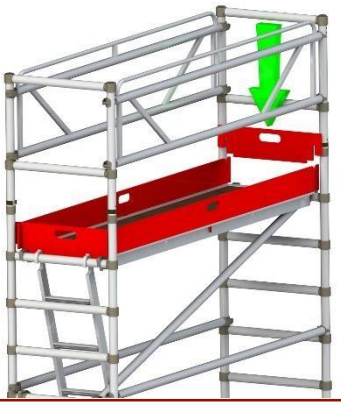

27

KAPEA TELINE - 5 m KOKOONPANO

1

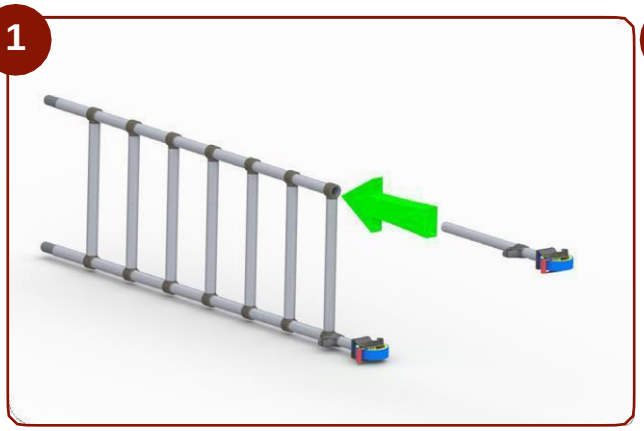

2

3

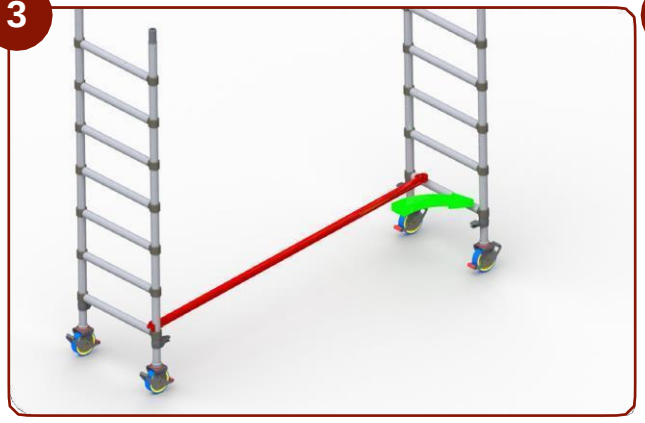

4

5

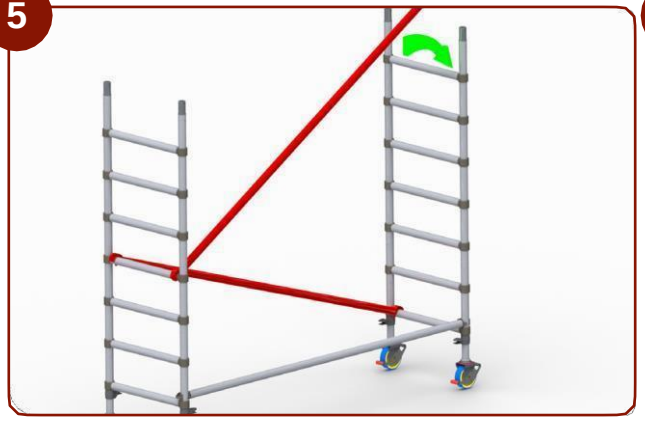

6

KAPEA TELINE - 5 m KOKOONPANO

7

8

9

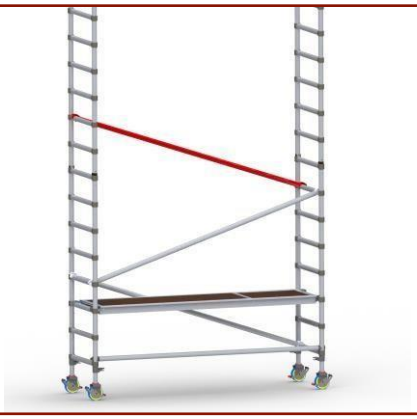

10

11

12

KAPEA TELINE - 5 m KOKOONPANO

13

14

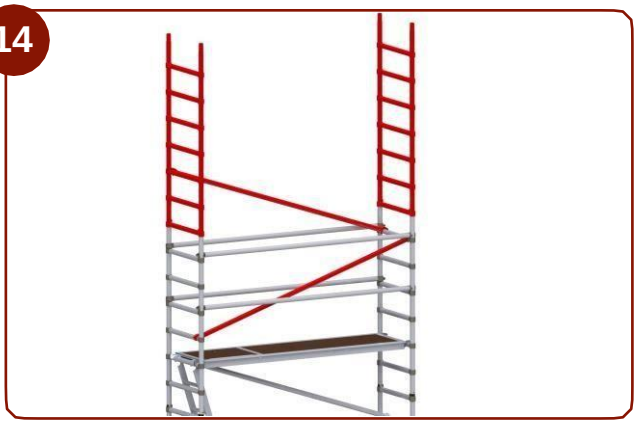

15

16

17

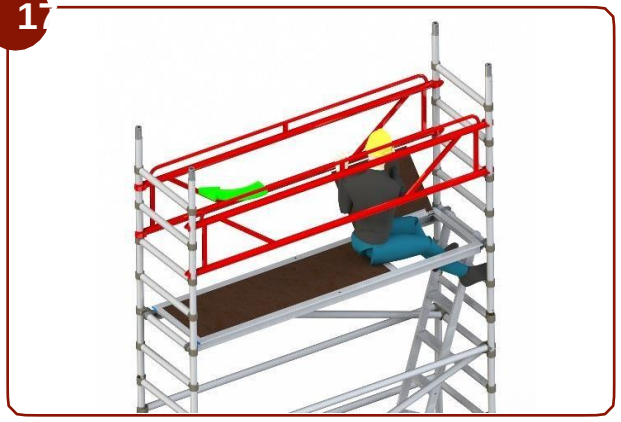

18